EMV electronics
Swiss Innovation for Europe

Metall-Rundsteckverbinder

Connecteurs Circulaires en Métal

Serie TM

Robuste und flexible Steckverbinder für industrielle Anwendungen

Connecteurs robustes et polyvalentes pour les environnements industriels

Stecker
Fiches

Dosen
Prises

Endgehäuse
Raccords arrières

Zubehör
Accessoires

Werkzeuge
Outils

2021

Rundstecker mit Bajonettverschluss Serie TM

(Connecteurs circulaires de couplage à baïonnette de série TM)

INHALTSVERZEICHNIS

Seite

Stecker *(Fiches)* 2

Steckdosen *(Prises)* 3

Zugentlastung *(Serre-câble)* 5

Endgehäuse *(Raccords arrières)* 6

Zubehör *(Accessoires de connexion)* 8

Kontakte *(Contacts)* 9

Werkzeuge *(Outils)* 10

Produktbeschreibung

Im Vordergrund dieser robusten und qualitativ hochwertigen Rundstecker Serie, steht die **sichere Verbindung**. Insbesondere bei schwieriger Umgebung wie beispielsweise Vibration, Schmutz und Einstrahlung von Hochfrequenz. Sie eignet sich deshalb insbesondere für den industriellen Einsatz.

Der langzeitbewährte Schliessmechanismus (Bajonettverriegelung mit Trapezgewinde), sorgt für sicheren Kontakt, auch bei Vorhandensein von Erschütterungen. Der modulare Aufbau des Systems unterstützt und erleichtert die optimale konstruktive Lösung zu realisieren und steigert damit die **Zuverlässigkeit von Maschinen und Anlagen** und unterstützt ferner die **Servicefreundlichkeit**.

Vorteile:

- Modularer Aufbau erleichtert Konstruktion, Erweiterungen und Service
- Sicherer Kontakt, auch bei Vibrationen und mobilen Anwendungen
- Einfaches Schliessen mit nur einer Umdrehung und absolut sicherer Halt
- Kodierbarkeit gegen versehentliches Vertauschen von Steckern

Standard Sortiment:

• Hohe Schutzklassen:	IP65 als Standard, IP67 optional
• 3 Gehäusegrössen:	11, 17, 23, bestückbar mit Stiften oder Buchsen
• 3 Bauformen	Stecker, Wanddose, Kabeldose
• 5 Polzahlen:	4, 9, 14, 24, 37 Stifte und Buchsen
• 3 Kontaktvarianten:	13 A (Standard), 30 A, 50 A
• Betriebsspannung	bis 250 VAC (gemäss UL)
• Umgebungstemperatur	von -55 °C bis +105 °C
• Sonstiges:	Reichhaltiges Zubehör und Montagewerkzeuge

EMV-electronics GmbH
Wir sind ein Schweizer Unternehmen, spezialisiert im Bereich Kompatibilität und Abschirmung von elektromagnetischen Feldern (EMI /RFI) und elektrischer Komponenten. Unser Ingenieur-Team, bestehend aus EMV- und Bauteileexperten, können Sie in jeder Phase Ihres Projektes konsultieren.

Qui nous sommes
Nous sommes une acteur Suisse spécialisés dans les domaines des compatibilités et blindages électromagnétiques (EMI/RFI) et composants électriques. Nos équipes d'ingénieurs experts en CEM et éléments électriques vous conseillent a chacune des étapes de vos projets.

EMV-electronics GmbH
Angensteinerstrasse 6
CH-4153 Reinach BL

Tel.: +41-(0)61-322 18 00
Fax: +41-(0)61-322 17 81
www.emv-electronics.com

EMV electronics
Swiss Innovation for Europe

Rundstecker Serie TM

(Fiche ronde de série TM / Circular Connector Series TM)

Der Rundstecker aus der Serie TM besteht aus einem robusten Zink-Druckguss-Gehäuse mit Überwurfmutter und einem Kontakteinsatz aus glasfaserverstärktem Kunststoff. Mann kann ihn entweder mit Stiften oder Buchsen bestücken. Dabei stehen drei Gehäusegrössen (11, 17, 23) zur Verfügung. Durch diese hohe Flexibilität können Polzahlen von 4 bis 37 realisiert werden. Der Kontakteinsatz kann ferner durch Drehen kodiert werden. Dadurch können die Stecker untereinander nicht mehr versehentlich vertauscht werden.

Anwendungen:
Anforderungen mit hoher Robustheit, Langlebigkeit und Unempfindlichkeit gegenüber Vibrationen, wie beispielsweise Fahrzeugbau, Bahntechnik, Anlagenbau und Automation.

TM Stecker	Eigenschaften
Grösse	11, 17, 23
Material	Zink-Druckguss vernickelt, Kontakträger PPO mit Glasfaser
Temperaturbereich	-55 °C bis +105 °C
Schutzgrad	IP 65 Standard (IP 67 optional)
Lieferumfang	Stecker, Kontakteinsatz

Tabelle: Rundstecker Eigenschaften

TMRSSTE001-21A

Bild 1: TM1110-P04

Bild 2: TM1110-S04

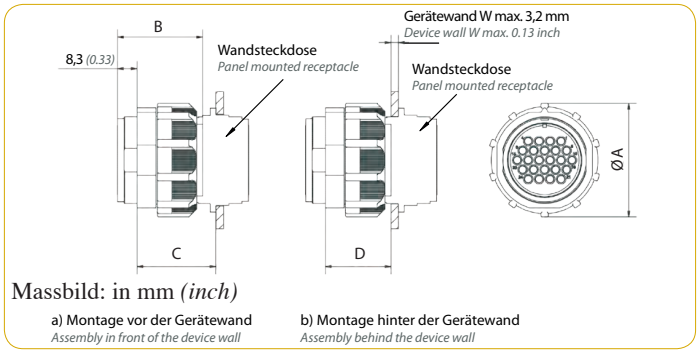

Bild 9: TM2310-P37

Bild 3: TM1710-P09

Produktnr. *Product no.*	Typ *Type*	Bild *Figure*	Grösse *Size*	Aufbau *Structure*	Abmessungen [mm] *Dimensions [inch]* A	B	C	D
TM1110-P04	Stift *Pin*	1	11	4	**28,7** *1.13*	**35,8** *1.41*	**28,9** *1.14*	**26,5-W** *1.04-W*
TM1110-S04	Buchse *Socket*	2				**29,5** *1.16*	**22,5** *0.89*	**20,1-W** *0.79-W*
TM1710-P09	Stift *Pin*	3	17	9	**38,1** *1.50*	**35,8** *1.41*	**28,9** *1.14*	**26,5-W** *1.04-W*
TM1710-S09	Buchse *Socket*	4				**29,5** *1.16*	**22,5** *0.89*	**20,1-W** *0.79-W*
TM1710-P14	Stift *Pin*	5	17	14	**38,1** *1.50*	**35,8** *1.41*	**28,9** *1.14*	**26,5-W** *1.04-W*
TM1710-S14	Buchse *Socket*	-				**29,5** *1.16*	**22,5** *0.89*	**20,1-W** *0.79-W*
TM2310-P24	Stift *Pin*	-	23	24	**48,0** *1.89*	**35,8** *1.41*	**33,3** *13.1*	**30,9-W** *1.22-W*
TM2310-S24	Buchse *Socket*	8				**29,5** *1.16*	**26,9** *1.06*	**24,5-W** *0.96-W*
TM2310-P37	Stift *Pin*	9	23	37 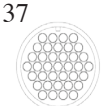	**48,0** *1.89*	**35,8** *1.41*	**33,3** *13.1*	**30,9-W** *1.22-W*
TM2310-S37	Buchse *Socket*	-				**29,5** *1.16*	**26,9** *1.06*	**24,5-W** *0.96-W*

Tabelle: Rundstecker IP65

TMRSSTE002-21A

Bild 4: TM1710-S09

Bild 5: TM1710-P14

Bild 8: TM2310-S24

© Copyright EMV-electronics GmbH. Alle Rechte vorbehalten. All Rights Reserved.

EMV-electronics GmbH
Angensteinerstrasse 6
CH-4153 Reinach BL

Tel.: +41-(0)61-322 18 00
Fax: +41-(0)61-322 17 81
www.emv-electronics.com

EMV electronics
Swiss Innovation for Europe

Wandsteckdose Serie TM

(Prise ronde pour des panneaux de série TM / Panel Mounted Receptacle Series TM)

Bild 10: TM2331-S37

Die Wandsteckdose aus der Serie TM besteht aus einem robusten Zink-Druckguss-Gehäuse und einem Kontakteinsatz aus glasfaserverstärktem Kunststoff. Mann kann sie entweder mit Stiften oder Buchsen bestücken. Dabei stehen drei Gehäusegrössen (11, 17, 23) zur Verfügung. Durch diese hohe Flexibilität können Polzahlen von 4 bis 37 realisiert werden. Der Kontakteinsatz kann ferner durch Drehen kodiert werden. Dadurch können die Stecker untereinander nicht mehr versehentlich vertauscht werden. Die Montage ist sowohl vor als hinter der Gerätewand möglich.

Anwendungen:
Anforderungen mit hoher Robustheit, Langlebigkeit und Unempfindlichkeit gegenüber Vibrationen, wie beispielsweise Fahrzeugbau, Bahntechnik, Anlagenbau und Automation.

TM Wandsteckdose	Eigenschaften
Grösse	11, 17, 23
Material	Zink-Druckguss vernickelt, Kontakträger PPO mit Glasfaser
Temperaturbereich	-55 °C bis +105 °C
Schutzgrad	IP 65 Standard (IP 67 optional)
Lieferumfang	Wandsteckdose, Kontakteinsatz, Kontakthalter, Dichtung

Tabelle: Wanddose Eigenschaften TMRSWAN001-21A

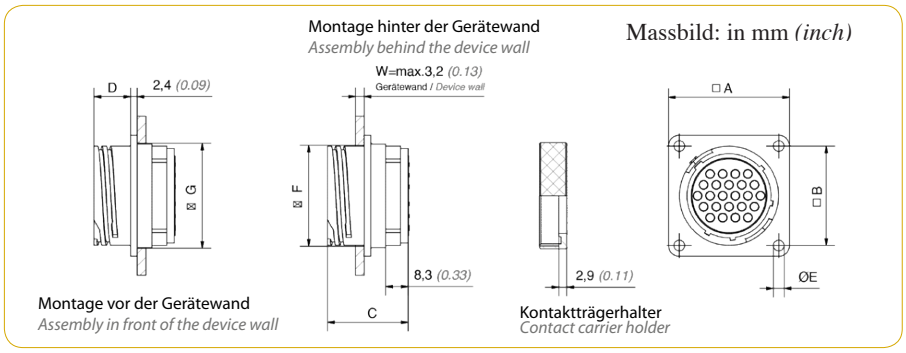

Bild 1: TM1131-P04

Bild 2: TM1131-S04

Bild 3: TM1731-P09

Bild 4: TM1731-S09

Bild 5: TM1731-P14

Bild 8: TM2331-S24

Produktnr. *Product no.*	Typ *Type*	Bild *Figure*	Grösse *Size*	Aufbau *Structure*	Abmessungen[mm] *Dimensions [inch]* A	B	C	D
TM1131-P04	Stift *Pin*	1	11	4	**28,7** *1.13*	**21,4** *0.84*	**35,8** *1.41*	**11,3** *0.45*
TM1131-S04	Buchse *Socket*	2					**29,5** *1.16*	
TM1731-P09	Stift *Pin*	3	17	9	**36,6** *1.44*	**28,7** *1.13*	**35,8** *1.41*	**11,3** *0.45*
TM1731-S09	Buchse *Socket*	4					**29,5** *1.16*	
TM1731-P14	Stift *Pin*	5	17	14	**36,6** *1.44*	**28,7** *1.13*	**35,8** *1.41*	**11,3** *0.45*
TM1731-S14	Buchse *Socket*	-					**29,5** *1.16*	
TM2331-P24	Stift *Pin*	-	23	24	**44,5** *1.75*	**36,6** *1.44*	**35,8** *1.41*	**13,5** *0.53*
TM2331-S24	Buchse *Socket*	8					**29,5** *1.16*	
TM2331-P37	Stift *Pin*	-	23	37	**44,5** *1.75*	**36,6** *1.44*	**35,8** *1.41*	**13,5** *0.53*
TM2331-S37	Buchse *Socket*	10					**29,5** *1.16*	

Tabelle: Wandsteckdosen IP 65 TMRSWAN002-21A

© Copyright EMV-electronics GmbH. Alle Rechte vorbehalten. All Rights Reserved.

EMV-electronics GmbH
Angensteinerstrasse 6
CH-4153 Reinach BL

Tel.: +41-(0)61-322 18 00
Fax: +41-(0)61-322 17 81
www.emv-electronics.com

EMV electronics
Swiss Innovation for Europe

Kabelsteckdose Serie TM

(Prise ronde pour des câbles de série TM / Cable Fit Receptacle Series TM)

Bild 10: TM2321-S37

Die Kabelsteckdose aus der Serie TM besteht aus einem robusten Zink-Druckguss-Gehäuse und einem Kontakteinsatz aus glasfaserverstärktem Kunststoff. Mann kann sie entweder mit Stiften oder Buchsen bestücken. Dabei stehen drei Gehäusegrössen (11, 17, 23) zur Verfügung. Durch diese hohe Flexibilität können Polzahlen von 4 bis 37 realisiert werden. Der Kontakteinsatz kann ferner durch Drehen kodiert werden. Dadurch können Kabel untereinander nicht mehr versehentlich vertauscht werden.

Anwendungen:
Anforderungen mit hoher Robustheit, Langlebigkeit und Unempfindlichkeit gegen Vibrationen, wie beispielsweise Fahrzeugbau, Bahntechnik, Anlagenbau und Automation.

TM Kabelsteckdose	Eigenschaften
Grösse	11, 17, 23
Material	Zink-Druckguss vernickelt, Kontakträger PPO mit Glasfaser
Temperaturbereich	-55 °C bis +105 °C
Schutzgrad	IP 65 Standard (IP 67 optional)
Lieferumfang	Kabeldose, Kontakteinsatz, Kontakthalter, Dichtung

Tabelle: Kabelsteckdose Eigenschaften TMRSKAB001-21A

Bild 1: TM1121-P04

Bild 2: TM1121-S04

Bild 3: TM1721-P09

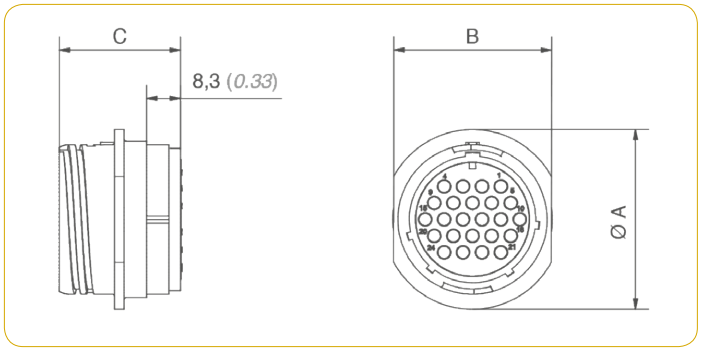

Massbild: in mm *(inch)*

Produktnr. *Product no.*	Typ *Type*	Bild *Figure*	Grösse Size	Aufbau *Structure*	Abmessungen[mm] *Dimensions [inch]* A	B	C	Kodierung Coding
TM1121-P04	Stift *Pin*	1	11	4	**28,7** *1.13*	**20,8** *0.82*	**35,8** *1.41*	2
TM1121-S04	Buchse *Socket*	2					**29,5** *1.16*	
TM1721-P09	Stift *Pin*	3	17	9	**36,6** *1.44*	**28,7** *1.13*	**35,8** *1.41*	3
TM1721-S09	Buchse *Socket*	4					**29,5** *1.16*	
TM1721-P14	Stift *Pin*	5	17	14	**36,6** *1.44*	**28,7** *1.13*	**35,8** *1.41*	2
TM1721-S14	Buchse *Socket*	-					**29,5** *1.16*	
TM2321-P24	Stift *Pin*	-	23	24	**44,5** *1.75*	**36,6** *1.44*	**35,8** *1.41*	5
TM2321-S24	Buchse *Socket*	8					**29,5** *1.16*	
TM2321-P37	Stift *Pin*	-	23	37	**44,5** *1.75*	**36,6** *1.44*	**35,8** *1.41*	5
TM2321-S37	Buchse *Socket*	10					**29,5** *1.16*	

Tabelle Kabelsteckdosen IP 65 TMRSKAB002-21A

Bild 4: TM1721-S09

Bild 5: TM1721-P14

Bild 8: TM2321-S24

© Copyright EMV-electronics GmbH. Alle Rechte vorbehalten. All Rights Reserved.

EMV-electronics GmbH
Angensteinerstrasse 6
CH-4153 Reinach BL

Tel.: +41-(0)61-322 18 00
Fax: +41-(0)61-322 17 81
www.emv-electronics.com

Zugentlastung für Steckerserie TM

(Serre-câble à visser de série TM / Cable Clamp for TM Series Connectors)

Foto: Zugentlastung

Mit der Zugentlastung für die Steckerserie TM lassen sich sowohl Einzeldrahtbündel als auch Kabel verschiedenster Durchmesser sicher verklemmen. Sie lässt sich schnell und einfach auf den entsprechenden Stecker und Steckdosen der TM-Serie aufschrauben.

Anwendungen: Anforderungen mit hoher Robustheit, Langlebigkeit und Unempfindlichkeit gegen Vibrationen, wie beispielsweise Fahrzeugbau, Bahntechnik Medizinaltechnik, Anlagenbau und Automatisierungstechnik.

TM Zugentlastung	Eigenschaften
Grösse	11, 17, 23
Material	Zink-Druckguss vernickelt
Temperaturbereich	-55 °C bis +105 °C
Schutzgrad	IP 44
Lieferumfang	Zugentlastung, 2 Schrauben, Dichtung

Tabelle: Zugentlastung Eigenschaften TMRSZUG001-21A

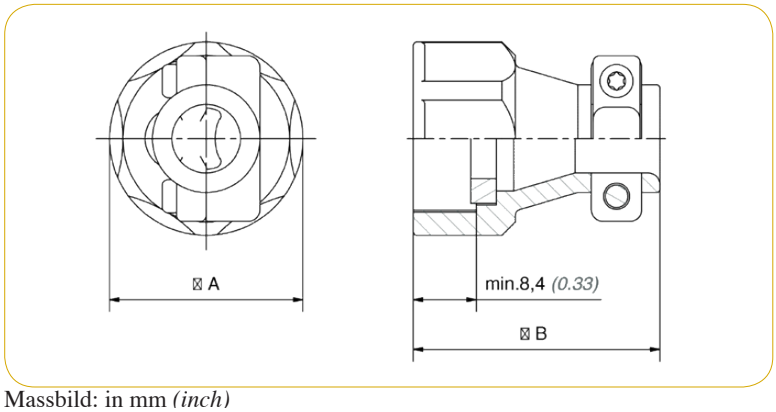

Massbild: in mm *(inch)*

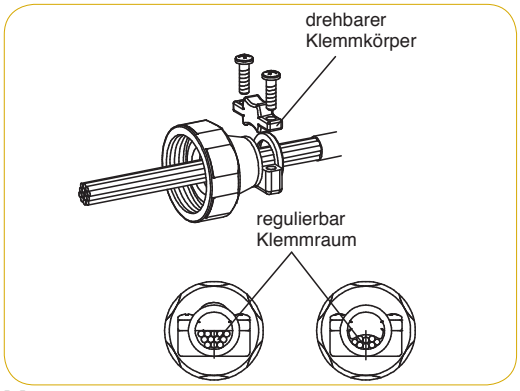

Montage

Produktnummer *Product number*	Grösse *Size*	Abmessungen [mm] / *Dimensions [inch]*		
		A	B	Ø Kabel *Ø Cable*
TM118SR-33	11	**25,9** *1.02*	**32,8** *1.29*	**2,8-8,4** *0.11-0.33*
TM118SR-45			**36,6** *1.44*	**2,8-11,4** *0.11-0.45*
TM178SR-45	17	**36,8** *1.45*	**36,6** *1.44*	**2,8-11,4** *0.11-0.45*
TM178SR-70			**42,2** *1.66*	**8,6-17,8** *0.34-0.70*
TM238SR-70	23	**43,2** *1.70*	**39,6** *1.56*	**8,6-17,8** *0.34-0.70*
TM238SR-112			**42,2** *1.66*	**14,5-28,4** *0.57-1.12*

Tabelle: Typenübersicht Zugentlastung TMRSZUG002-21A

© Copyright EMV-electronics GmbH. Alle Rechte vorbehalten. All Rights Reserved.

EMV-electronics GmbH
Angensteinerstrasse 6
CH-4153 Reinach BL

Tel.: +41-(0)61-322 18 00
Fax: +41-(0)61-322 17 81
www.emv-electronics.com

EMV electronics
Swiss Innovation for Europe

Endgehäuse mit Kabelverschraubung für Serie TM

(Coquille arrière avec serre-câble à visser de série TM / Backshell with Cable Gland for Series TM)

Das Endgehäuse (Adapter) hat auf einer Seite eine Kabelverschraubung und auf der anderen Seite ein Gewinde, welches zu der Steckerserie TM (Toughcon) passt. Dadurch können Stecker und Dosen der Serie TM platzsparend und dicht (Schutzgrad IP 67) mit dem Kabel verbunden werden.

Gehäusebeispiel

TM Endgehäuse	Eigenschaften
Bauform und Material	11, 17, 23; Messing vernickelt (Gehäuse), TPE (Dichteinsatz)
Temperaturbereich	-40 °C bis +105 °C
Schutzgrad	IP67
Lieferumfang	Endgehäuse mit Dichtung, Dichteinsatz, Druckschraube

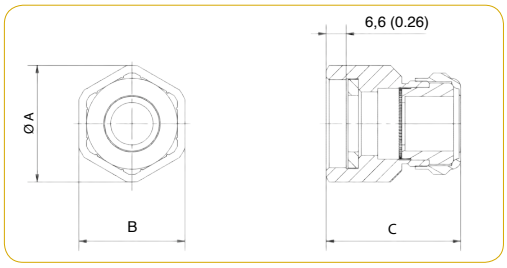

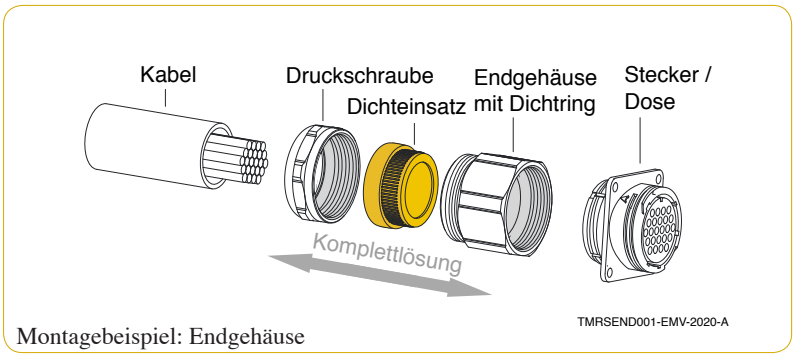

Montagebeispiel: Endgehäuse

Ø Kabel *Ø Cable*	Produktnummer *(Product number)* Grösse *(Size)*		
[mm]	11	17	23
4,0 - 6,5	TM118UD-SD7	TM178UD-SD7	TM238UD-SD7
5,0 - 8,0	TM118UD-SD8	TM178UD-SD8	TM238UD-SD8
6,5 - 9,5	TM118UD-SD9	TM178UD-SD9	TM238UD-SD9
7,0 - 10,5	TM118UD-SD11	TM178UD-SD11	TM238UD-SD11
9,0 - 13,0	TM118UD-SD13	TM178UD-SD13	TM238UD-SD13
11,5 - 15,5	-	TM178UD-SD16	TM238UD-SD16
14,0 - 18,0	-	TM178UD-SD18	TM238UD-SD18
17,0 - 20,5	-	TM178UD-SD20	TM238UD-SD20
20,0 - 25,0	-	-	TM238UD-SD25
24,0 - 28,0	-	-	TM238UD-SD28

Tabelle: Typenübersicht Endgehäuse mit Kabelverschraubung TMRSKAB003-21A

Grösse *Size*	Abmessungen [mm] *Dimensions [inch]*		
	Ø A	B	C
11	**24,4** *0.96*	**22** *0.87*	**43** *1.69*
17	**38,5** *1.52*	**35** *0.87*	**43 (44,5)** *1.69 (1.75)*
23	**43,5** *1.71*	**40** *1.57*	**43 (53)** *1.69 (2.09)*

Tabelle: Abmessungen Endgehäuse mit Kabelverschraubung
Werte in Klammern für Typen SD18 bis SD28 TMRSZUG003-21A

© Copyright EMV-electronics GmbH. Alle Rechte vorbehalten. All Rights Reserved.

EMV-electronics GmbH
Angensteinerstrasse 6
CH-4153 Reinach BL

Tel.: +41-(0)61-322 18 00
Fax: +41-(0)61-322 17 81
www.emv-electronics.com

EMV electronics
Swiss Innovation for Europe

Endgehäuse mit M- und PG-Gewinde für Steckerserie TM

(Coquille arrière avec le filetage métrique ou PG de série TM / Backshell with M- and PG-thread)

Gehäusebeispiel

Das Endgehäuse (Adapter) hat auf der einen Seite ein Stahlpanzerrohrgewinde (Typ PG) beziehungsweise ein metrischen Gewinde (Typ M) und auf der anderen Seite ein Gewinde, welches zu der Steckerserie TM (Toughcon) passt. Dadurch kann die Steckerserie TM mit Standard Kabelverschraubungen und weiteren kundenseitigen Bauteilen verbunden werden. Somit lassen sich die Einsatzmöglichkeiten der TM-Serie flexibel, modular und kundenspezifisch erweitern.

TM Endgehäuse	Eigenschaften
Bauform und Material	11, 17, 23; Aluminium vernickelt
Temperaturbereich	-55 °C bis +105 °C
Schutzgrad	bis IP67 (mit passender Kabelverschraubung und Dichteinsatz)
Lieferumfang	Endgehäuse mit M- oder PG-Gewinde, Endgehäusedichtung

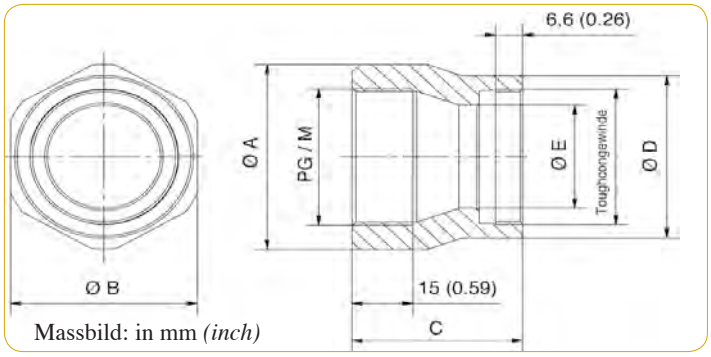

Massbild: in mm *(inch)*

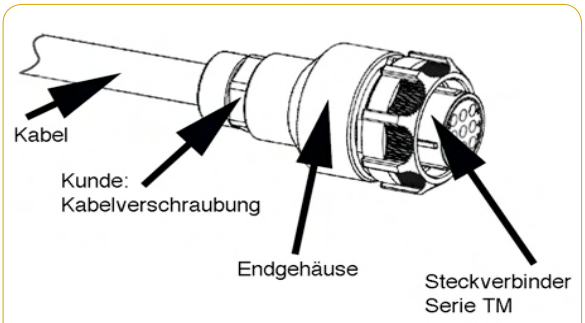

Montagebeispiel: Endgehäuse

Produktnr. *Product no.*	Grösse *Size*	Gewinde *Thread*	Abmessungen [mm] *Dimensions [inch]* A	B	C	D	E
TM118GA-M16	11	M16 x 1,5	**26** *1.02*	**24** *0.945*	**34** *1.339*	**26** *1.024*	**12,3** *0.48*
TM118GA-M20	11	M20 x 1,5	**26** *1.02*	**24** *0.945*	**42** *1.65*	**26** *1.024*	**12,3** *0.48*
TM178GA-M20	17	M20 x 1,5	**40** *1.57*	**36** *1.42*	**34** *1.339*	**40** *1.57*	**18,5** *0.73*
TM238GA-M20	23	M20 x 1,5	**44** *1.73*	**41** *1.61*	**48** *1.89*	**40** *1.57*	**18,5** *0.73*
TM238GA-M25	23	M25 x 1,5	**44** *1.73*	**41** *1.61*	**38** *1.5*	**44** *1.73*	**23,5** *0.93*
TM238GA-M32	23	M32 x 1,5	**44** *1.73*	**41** *1.61*	**38** 1.5	**44** *1.73*	**27,9** *1.1*
TM238GA-M40	23	M40 x 1,5	**50** *1.97*	**46** *1.811*	**48** *1.89*	**44** *1.73*	**27,9** *1.1*
TM118GA-PG9	11	PG9	**26** *1.024*	**24** *0.945*	**34** *1.339*	**26** *1.024*	**12,3** *0.484*
TM118GA-PG11	11	PG11	**26** *1.024*	**24** *0.945*	**38** *1.5*	**26** *1.024*	**18,5** *0.728*
TM178GA-PG11	17	PG11	**40** *1.57*	**36** *1.42*	**34** *1.339*	**40** *1.57*	**17,3** *0.68*
TM178GA-PG13	17	PG13	**40** *1.57*	**36** *1.42*	**34** *1.339*	**40** *1.57*	**18,5** *0.728*
TM238GA-PG16	23	PG16	**44** *1.732*	**41** *1.614*	**42** *1.65*	**44** *1.732*	**21,1** *0.83*
TM238GA-PG21	23	PG21	**44** *1.732*	**41** *1.614*	**34** *1.339*	**44** *1.732*	**26,8** *1.06*

Tabelle: Typenübersicht Endgehäuse mit M- und PG-Gewinde

TMRSZUG002-21A

Bild 1: TM118GA-M16

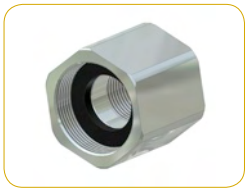

Bild 2: TM178GA-M20

Bild 3: TM178GA-PG11

Bild 4: TM238GA-M40

© Copyright EMV-electronics GmbH. Alle Rechte vorbehalten. All Rights Reserved.

EMV-electronics GmbH
Angensteinerstrasse 6
CH-4153 Reinach BL

Tel.: +41-(0)61-322 18 00
Fax: +41-(0)61-322 17 81
www.emv-electronics.com

Schutzkappe für Steckerserie TM

(Capuchon de protection pour connecteurs de série TM / Protective Cap for TM Series Connectors)

Die Schutzkappe schützt Stecker (Typ DCP) beziehungsweise Steckdosen (Typ DCR) vor Feuchtigkeit und Staub. Um ein Verlieren der Schutzkappe zu vermeiden, kann man sie an der Steckdose verschrauben oder alternativ mit Hilfe eines Kabelbinders (nicht im Lieferumfang) am Kabel festbinden.

Schutzkappe Typ DCR

TM Schutzkappe	Eigenschaften
Material	PPO (Kappe), Messing vernickelt (Kette)
Temperaturbereich	-55 °C bis +105 °C
Lieferumfang	Schutzkappe mit Kugelkette und Dichtung (nur Typ DCP)

Tabelle: Schutzkappen Eigenschaften TMRSCAP000-21A

Produktnr. *Product no.*	Grösse *Size*	Abmessungen [mm] *Dimensions [inch]*			
		A	B	C	D
TT118DCP	11	25,4 *1.00*	13,2 *0.52*	125 *4.92*	4 *0.16*
TT178DCP	17	36,4 *1.43*	13,8 *0.55*	125 *4.92*	4 *0.16*
TT238DCP	23	44,3 *1.70*	17,3 *0.68*	125 *4.92*	4 *0.16*

Tabelle: Schutzkappen für Stecker TMRSCAP001-21A

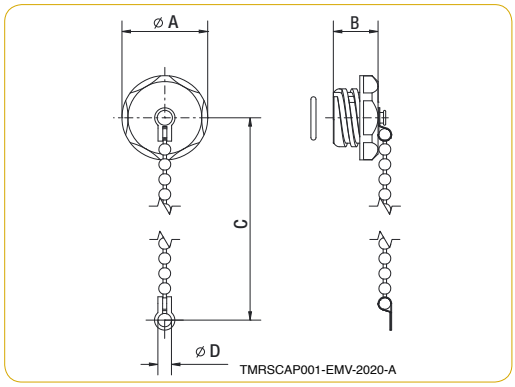

Massbild: TTxx8DCP

Produktnr. *Product no.*	Grösse *Size*	Abmessungen [mm] *Dimensions [inch]*			
		A	B	C	D
TT118DCR	11	25,4 *1.00*	14,8 *0.58*	125 *4.92*	4 *0.16*
TT178DCR	17	34,5 *1.36*	15,5 *0.61*	125 *4.92*	4 *0.16*
TT238DCR	23	44,1 *1.74*	15,3 *0.60*	125 *4.92*	4 *0.16*

Tabelle: Schutzkappen für Wand- und Kabelsteckdosen TMRSCAP002-21A

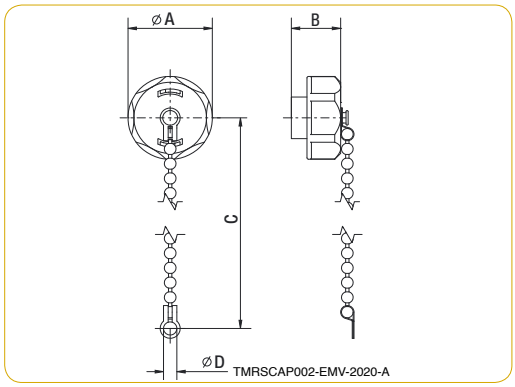

Massbild: TTxx8DCR

© Copyright EMV-electronics GmbH. Alle Rechte vorbehalten. All Rights Reserved.

EMV-electronics GmbH
Angensteinerstrasse 6
CH-4153 Reinach BL

Tel.: +41-(0)61-322 18 00
Fax: +41-(0)61-322 17 81
www.emv-electronics.com

Crimp-Kontakte T93

(Contacts à sertir T93 / Crimping Contacts T93)

Buchsen- und Stiftkontakt

Die präzise gestanzten und geformten Kontakte Typ T93 können Drähte von bis zu 2,5 mm² und Isolation bis 4,0 mm Durchmesser aufnehmen. Pro Kontakt können maximal 13 A fliessen (Freiluft). Als Kontaktbeschichtung sind sowohl Gold (Au) als auch Zinn (Sn) möglich.

Crimp-Kontakt T93	Eigenschaften
Material	Messing, rostfreier Stahl
Temperaturbereich	-55 °C bis +105 °C
Strombelastbarkeit	13A bei +20 °C an freier Luft
Spannung	250 VAC (gemäss UL), Prüfspannung 1500 V
Kontaktwiderstand	< 5mΩ
Steck-/Ziehkraft	> 4,5 N
Steckzyklen minimal	500 vergoldet, 100 verzinnt
Lieferumfang	Crimp-Kontakte lose bzw. auf Spule

Leiter *Insulated wire*		Stiftkontakt *Pin*		Buchsenkontakt *Socket*		VPE* *MOQ*
Draht [mm²] *Wire*	Ø Isolator [mm] *Ø Insulator*	Beschichtung (*Coating*)		Beschichtung (*Coating*)		**Stück** *Pcs*
		Zinn (*tin*) matt	Gold	Zinn (*tin*) matt	Gold	
0,14 – 0,25	0,8 – 1,4	TT9324P-T2	TT9324P-G2	TT9324S-T2	TT9324S-G2	500
0,25 – 0,50	1,1– 1,8	TT9320P-T2	TT9320P-G2	TT9320S-T2	TT9320S-T2	500
0,75 – 1,50	2,0 – 2,5	**TT9316P-T2**	**TT9316P-G2**	**TT9316S-T2**	**TT9316S-G2**	500
1,50 – 2,50	2,0 – 4,0	TT9314P-T2	TT9314P-G2	TT9314S-T2	TT9314S-G2	500

Tabelle: Crimp-Kontakte Serie TM (Auszug) TMRSCON002-21A

* Lieferung als Einzelkontakte. Weitere Typen, beispielsweise zum Löten oder auf Spule (5.000 Stück) auf Anfrage. Die Kontakte **TT9316P-T2** und **TT9316S-T2** sind alternativ auch mit Verpackungseinheit (VPE) 30 Stück bestellbar. Fettgedruckt vorzugstypen.

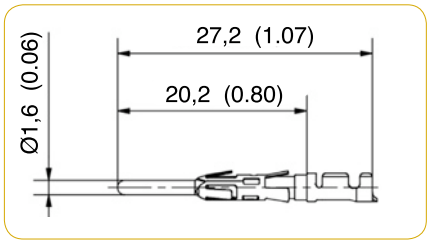

Massbild: mm (inch) Stift

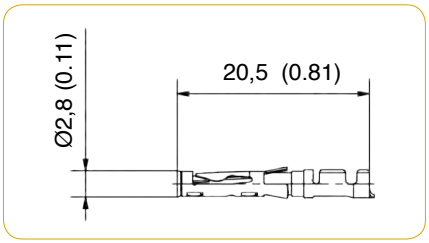

Buchse

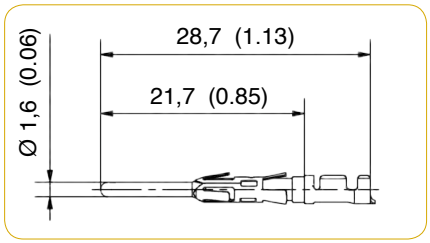

Voreiler Stift

Kodierstifte KP16

(Pions de détrompage KP16 / Coding Pins KP16)

Kodierstifte

Die Kodierstifte können in nicht benutzte Kontaktkammern des Kontakteinsatzes eingesetzt werden und ermöglichen dadurch weitere Kodierungsmöglichkeiten.

TM Kodierstift	Eigenschaften
Material	PPO
Temperaturbereich	-55 °C bis +105 °C
Lieferumfang	Kodierstift

Tabelle: KP16 Kodierstift Eigenschaften

TMRSCOS001-21A

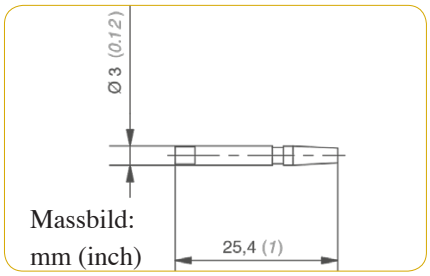

Massbild: mm (inch)

© Copyright EMV-electronics GmbH. Alle Rechte vorbehalten. All Rights Reserved.

EMV-electronics GmbH
Angensteinerstrasse 6
CH-4153 Reinach BL

Tel.: +41-(0)61-322 18 00
Fax: +41-(0)61-322 17 81
www.emv-electronics.com

EMV electronics
Swiss Innovation for Europe

Werkzeuge und Crimp-Automaten für Rundstecker der Serie TM

(Outils et machines des sertissages pour le série TM / Tools and Crimp Machines for the Series TM)

Abisolier- und Crimp-Automat

Für die robuste Rundsteckerserie TM stehen neben Handwerkzeugen wie Crimp-Zangen, Werkzeugen zum zerstörungsfreien Ein- und Ausdrücken der Kontakte, Schraublocher für den Aussschnitt von Wandsteckdosen, auch programmierbare Abisolier- und Crimpautomaten zur Verfügung. Damit ist eine einfache Montage, Reparatur und Umbestückung der TM-Rundstecker gewährleistet.

TM Werkzeuge	Eigenschaften
Steckergrössen	11, 17, 23
Kontakttyp	T93
Lieferumfang	gemäss unterstehender Tabelle

Tabelle: Werkzeuge Eigenschaften TMRSWRK001-21A

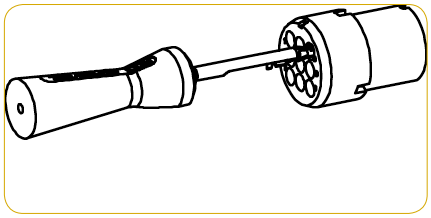

Montage: Kontakt mit Eindrückwerkzeug

Foto: Stecker mit montierten Kontakten

Bild 1: WT10-01

Bild 2: TR116

Bild 3: TT216

Bild 4: TR116P, TT216P

Bild 5: SL-TM17

Bild 6: CRIMP200

Produktnr. *Product no.*	Typ *Type*	*	Ausführung *Version*	Beschreibung *Description*
WT10-01	Hand-Crimpzange *pince à sertir*	1	0,14 mm² bis 1,5 mm²	Für T93 Kontakte, AWG 26-16
WT 10-03	Hand-Crimpzange *pince à sertir*		1,5 mm² bis 4,0 mm²	Für T93 Kontakte, AWG 16-12
TR116	Ausdrückwerkzeug outil à presser	2	standard	
TR116P	Ausdrückwerkzeug outil à presser	4	profesionell	optional: Ersatzhülse TR116P-EH
TT216	Eindrückwerkzeug outil à défoncer	3	standard	
TT216P	Eindrückwerkzeug outil à défoncer	4	profesionell	
SL-TM11	Schraublocher *découpoir*	5	Grösse 11	Schneidet den Aussschnitt für die Wandsteckdosen
SL-TM17	Schraublocher *découpoir*		Grösse 17	
SL-TM23	Schraublocher *découpoir*		Grösse 23	
CRIMP200	Crimp-Automat *automate de sertissage*	6	0,05 mm² bis 4,0 mm²	Abisolieren und Crimpen, geeignet für AWG 30 - 12

Tabelle: Werkzeuge für Rundstecker der TM Serie (* siehe Bild) TMRSWRK002-21A

© Copyright EMV-electronics GmbH. Alle Rechte vorbehalten. All Rights Reserved.

EMV electronics
Swiss Innovation for Europe
Fax +41-(0)61-322 17 81

EMV-electronics GmbH
Angensteinerstrasse 6 Fon +41-(0)61-322 18 00
CH-4153 Reinach BL sales@emv-electronics.com

FIRMENSTEMPEL (cachet de la société)

Bestellschein (bon de commande / bolletino d'ordinazione):

NAME (nom)	VORNAME (prénom)	
ANSCHRIFT (adresse)		
PLZ (NPA)	ORT (lieu)	
LAND (pays)	USt-ID (TVA)	Zahlung (paiement)
Telefon	Fax	Email

CODE	BESCHREIBUNG (description)	MENGE (quantité)	EINZELPREIS (prix unitaire)	GESAMT (total)
			Summe (netto):	

Die Bestellung wird zu den im Katalog aufgeführteb Konditionen ausgeführt.	_____ _____ _____ DATUM (date)	_____ UNTERSCHRIFT (signature)